Faccns 9 - 973.0

Technický popis vozňa

Technische Beschreibung des Wagens
Technical description of the wagon

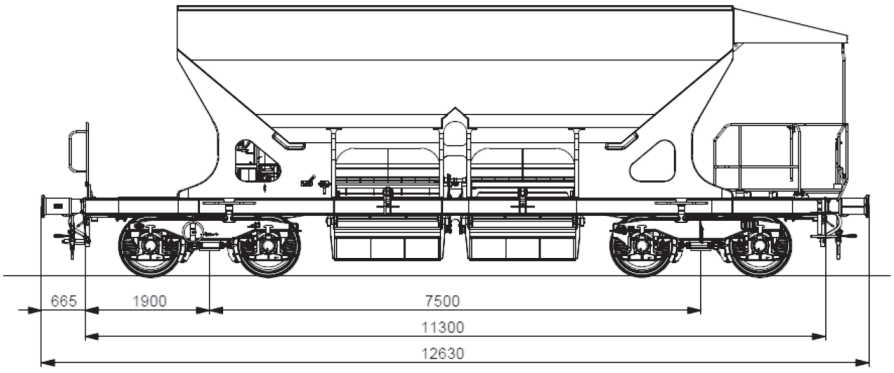

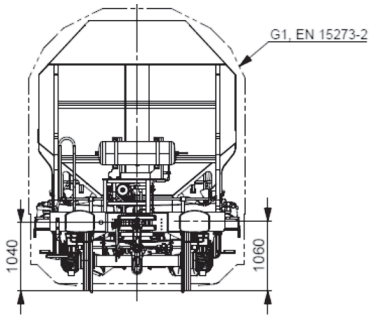

/SK/	/DE/	/EN/	
ZÁKLADNÉ TECHNICKÉ ÚDAJE	**GRUNDLEGENDE TECHNISCHE DATEN**	**BASIC TECHNICAL DATA**	
Dĺžka cez nárazníky	Länge über Puffer	Length over buffer	12 630 mm
Ložný objem	Laderaum	Usable capacity	45 m3
Rázvor	Radstand	Wheelbase	7 500 mm
Max. výška vozňa	Max. Wagenhöhe	Maximum height	4 120 mm
Max. šírka vozňa	Max. Wagenbreite	Maximum width	3 130 mm
Menovitá hmotnosť vozňa	Eigengewicht	Nominal tare weight	24,0 t
Menovitá ložná hmotnosť	Tragfähigkeit	Nominal load weight	66,0 t
Max. hmotnosť na nápravu	Max. Radsatzlast	Maximum axle load	22,5 t
Typ podvozku	Drehgestelltyp	Bogie type	KE-GP-(LL)
Typ dvojkolesia	Radsatztyp	Wheelset type	22,5 t
Max. rýchlosť plne loženého vozňa	Max. Geschwindigkeit des vollbeladenen Wagens	Maximum speed of a full loaded wagon	100 km/h
Max. rýchlosť prázdneho vozňa	Max. Geschwindigkeit des leeren Wagens	Maximum speed of an empty wagon	120 km/h
Min. oblúk koľaje	Min. befahrbarer Kurvenradius	Minimum curve radius	150 / 75 m
Typ brzdy	Bremstyp	Brake type	WABTEC MH-GP-A (K)





Faccns 9 - 973.0

Použitie a opis vozňa

Štvornápravový nákladný vozeň Faccns je samovýsypný vozeň na prevoz sypkých materiálov, ktorý je vybavený 4 otočnými klapkami.

Na vysýpanie sa využíva gravitačná sila prepravovaného nákladu. Štyri výsypné otvory s otočnými klapkami umožňujú bezozvyškové vysýpanie vozňa na obe strany, medzi koľaje alebo vedľa koľají. Vozeň je určený na prepravu sypkého materiálu, ktorý nie je citlivý na vlhkosť.

Vozeň je vybavený hydraulickým ovládaním výsypiek a otočných klapiek. Výhoda spočíva v tom, že tento vozeň nepotrebuje žiadny externý zdroj energie. Tlak sa vytvára počas jazdy pumpami spojenými s kolesami. Ovládacie panely hydraulického systému sú dostupné z pracovnej plošiny vozňa.

Vozeň zodpovedá predpisom TSI, UIC a AVV a je vhodný na prevádzkovanie bez obmedzení na zvážnych pahorkoch s profilmi podľa UIC 522.

Verwendung und Beschreibung des Wagens

Der 4-achsige Güterwagen Faccns ist ein selbstentladender Schotterwagen, der mit 4 Drehschiebern ausgestattet ist.

Für den Entladevorgang wird die Schwerkraft des Ladeguts genutzt. Vier Auslauföffnungen mit Drehschiebern ermöglichen eine restlose Entladung des Wagens auf beiden Seiten, zwischen oder neben den Schienen. Der Wagen ist für den Transport von nicht nässeempfindlichen Gütern als lose Schüttung geeignet.

Der Wagen ist mit hydraulischer Betätigung der Auslaufsrutschen und Schieber ausgerüstet. Der Vorteil besteht darin, dass dieser Wagen keine externe Energiequelle benötigt. Der Druck wird während der Fahrt mithilfe von Radsatzpumpen aufgebaut. Die Bedienpanele des Hydrauliksystems sind von der Bedienbühne des Wagens aus zugänglich.

Der Wagen entspricht den TTSI-, UIC- und AVV-Vorschriften und ist für das Befahren von Ablaufbergen, deren Profil im UIC Merkblatt 522 festgelegt ist, ohne Einschränkung geeignet.

Use and description of the wagon

4-axle freight wagon Faccns is a self-discharging wagon equipped with 4 rotary slides.

The unloading process uses the gravity of the load. Four discharge openings with rotary slide valves allow complete unloading of the wagon on both sides, between or next to the rails. The wagon is suitable for transporting bulk goods that are not sensitive to wetness.

The wagon is equipped with hydraulic operation of the discharge chutes and the pushers. The advantage is that this wagon does not need any external power source. Pressure is built up while driving with the help of the wheelset pumps. The control panels of the hydraulic system are accessible from the operating platform of the wagon.

The wagon complies with TSI, UIC and AVV regulations and is suitable for driving on slopes with a profile defined in UIC leaflet 522 without restrictions.





ŽOS Trnava, a. s.
Koniarekova 19 ▪ 917 21 Trnava ▪ Slovak Republic ▪ +421 33 5567 217 ▪ marketing@zos.sk ▪ www.zos.sk