ZOS TRNAVA

Falmmrrs 6586

Technický popis vozňa

Technische Beschreibung des Wagens
Technical description of the wagon

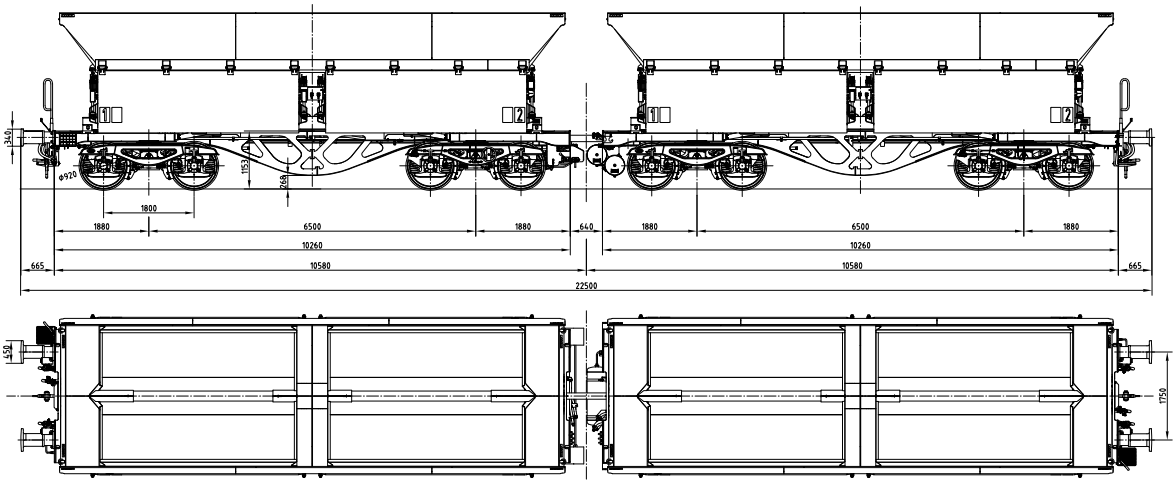

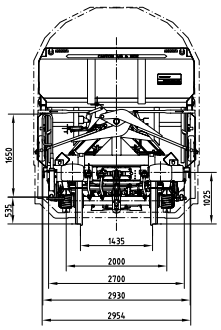

/SK/	/DE/	/EN/	
ZÁKLADNÉ TECHNICKÉ ÚDAJE	**GRUNDLEGENDE TECHNISCHE DATEN**	**BASIC TECHNICAL DATA**	
Dĺžka cez nárazníky	Länge über Puffer	Length over buffers	22 500 mm
Užitočný objem vozňa	Nutzinhalt des Wagens	Usable capacity	40 m³
Počet vyprázdňovacích otvorov	Anzahl der Entladeöffnungen	Number of discharge openings	8
Rázvor	Achsstand	Wheelbase	6 500 mm
Max. šírka vozňa	Maximale Wagenbreite	Maximum wagon width	2954 mm
Rozchod	Spurweite	Track gauge	1 435 mm
Výška osi nárazníkov	Puffermittenhöhe	Buffer centreline height	1 025 mm
Výška osi ťahadla	Zughakenmittenhöhe	Draw gear centreline height	1 005 mm
Max. hmotnosť na nápravu	Max. Radsatzlast	Maximum axle load	22,5 t
Menovitá ložná hmotnosť vozňa	Nennladegewicht des Wagens	Nominal load weight	90 t
Max. rýchlosť pri nápravovom tlaku 22,5 t	Max. Geschwindigkeit bei einer Radsatzlast von 22,5 t	Maximum speed (22.5 axle load)	100 km/h
Max. rýchlosť pre prázdny vozeň	Max. Geschwindigkeit für Leerwagen	Maximum speed (empty)	120 km/h
Min. oblúk koľaje (samostatný vozeň)	Min. Gleisbogenhalbmesser (Einzelwagen)	Minimum curve radius (separate wagon)	75 m
Dvojkolesie	Radsatz	Wheelset	VRR
Nárazníky	Puffer	Buffers	Kat. A – 40 kJ, tanier 340 x 450
Ťahadlové ústrojenstvo	Zugeinrichtung	Draw gear	nepriebežné, RG20-160-1500
Ťahadlový hák	Zughaken	Draw hook	1500 kN
Závitové spriahadlo	Schraubenkupplung	Screw coupling	1350 kN
Spojovacia ťahadlová tyč	Kuppelstange	Connecting drawbar	2000 kN / 1500 kN Schwab
Brzda pneumatická WABTEC	Pneumatische Bremse WABTEC	WABTEC pneumatic brake	MH-GP-A, max. 63 t
Podvozok bez RB	Drehgestell ohne Handbremse	Bogie with no axle guides	Y25 Lsi-C-K
Podvozok s RB	Drehgestell mit Handbremse	Bogie with axle guides	Y25Lsif-C-K
Nadstavba F	Aufbau F	Superstructure F	2x33 ft

Falmmrrs 6586

Použitie a opis vozňa

Osemnápravový nákladný vozeň radu Falmmrrs je určený na prepravu sypkých substrátov. Vykládka sa uskutočňuje za využitia gravitačnej sily cez výsypky bez možnosti dávkovania. Výsypky sú ovládané pneumaticky, každý pár výsypiek samostatne. Vykladacie stanoviská musia pritom zaručovať plynulé vyprázdnenie vozňa.

Vozeň pozostáva z dvoch kostier spodku A a B zváranej konštrukcie, do ktorej je zabudované ťahadlové a narážacie ústrojenstvo, brzda a výstroj vozňa. Nadstavbu F tvorí skriňa s pneumaticky ovládanými výsypkami a s príslušnými výstuhami a podperami. Ručná brzda je zabudovaná a ovládaná v podvozkoch. Spodné rámy A a B sú spojené do dvojičky pomocou stredovej ťahadlovej tyče.

Verwendung und Beschreibung des Wagens

Der 8-achsige Güterwagen der Gattung Falmmrrs ist für den Transport von Schüttgüttern bestimmt. Die Entladung erfolgt unter Ausnutzung der Schwerkraft über Entladeklappen ohne Dosierungmöglichkeit. Die Entladeklappen werden pneumatisch gesteuert, wobei jedes Klappenpaar separat bedient wird. Die Entladestellen müssen dabei eine reibungslose Entleerung des Wagens gewährleisten.

Der Wagen besteht aus zwei Untergestellrahmen (Teil A und Teil B) in Schweißkonstruktion, in die die Zug- und Stoßeinrichtung, die Bremse und die Wagenausrüstung eingebaut sind. Der Aufbau F wird durch den Wagenkasten mit den pneumatisch gesteuerten Entladeklappen sowie den entsprechenden Versteifungen und Stützen gebildet. Die Handbremse ist in den Drehgestellen eingebaut und wird dort bedient. Die Untergestelle A und B sind mittels einer Mittelkuppelstange zu einer Doppeleinheit verbunden.

Use and description of the wagon

This 8-axle Falmmrrs series self-discharging wagon is designed for transporting bulk substrates. The substrate is discharged by gravity through the centre hoppers, with no dosing option. The hoppers are pneumatically controlled, with each pair of hoppers operated separately. Unloading facilities must guarantee smooth discharging from the wagon.

The wagon consists of two welded underframe structures, A and B, with built-in draw and buffer gear, brake, and wagon equipment. Superstructure F comprises the car body with pneumatically-controlled hoppers, together with stiffeners and supports. The handbrake is integrated into the bogies and controlled from there. A central connecting rod connects the bottom frames A and B into a twin unit.

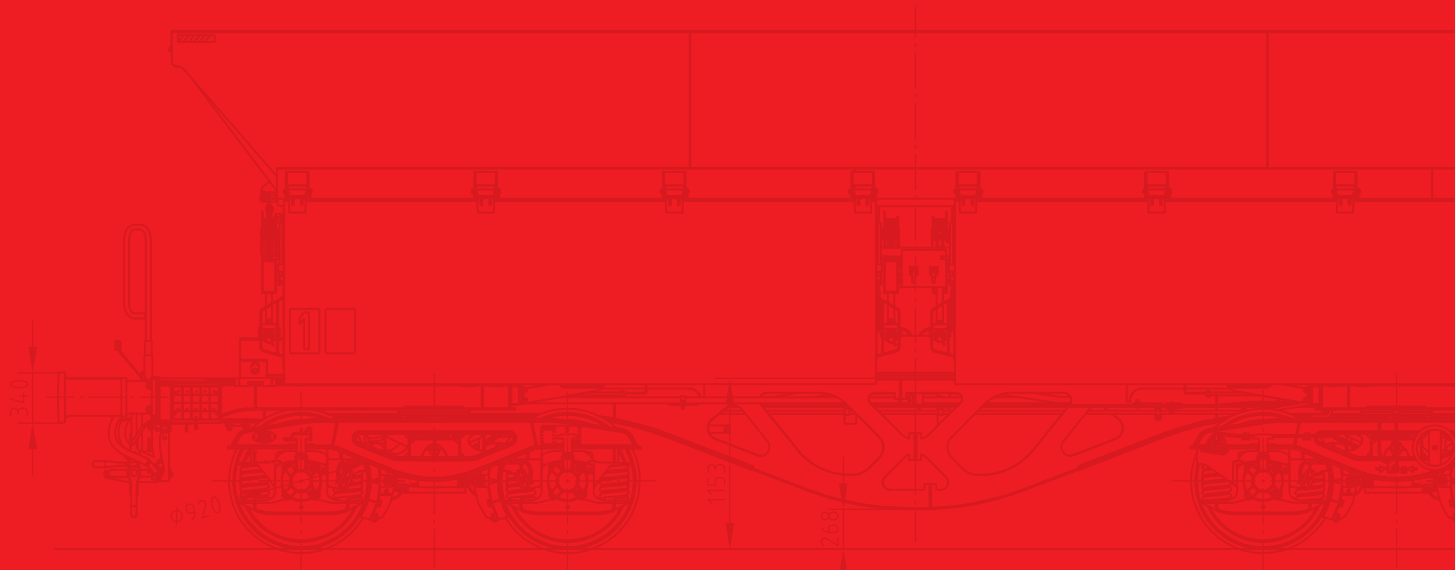

ŽOS Trnava, a. s.
Koniarekova 19 ▪ 917 21 Trnava ▪ Slovak Republic ▪ +421 33 5567 217 ▪ marketing@zos.sk ▪ www.zos.sk