Fans-u 9-979.0

Technický popis vozňa

Technische Beschreibung des Wagens
Technical description of the wagon

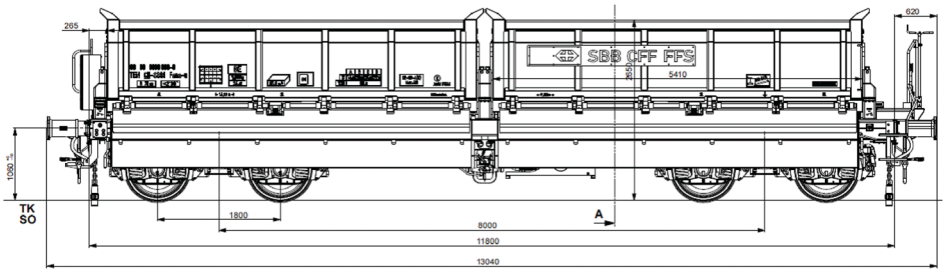

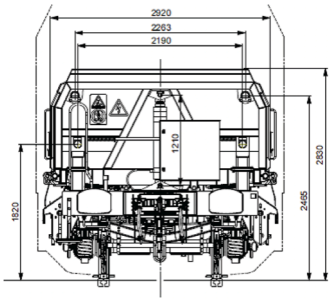

/SK/	/DE/	/EN/	
ZÁKLADNÉ TECHNICKÉ ÚDAJE	**GRUNDLEGENDE TECHNISCHE DATEN**	**BASIC TECHNICAL DATA**	
Dĺžka cez nárazníky	Länge über Puffer	Length over buffers	12 740 mm
Užitočný objem vozňa	Ladevolumen	Useful wagon volume	2 x 16 m3
Počet vyprázdňovacích otvorov	Anzahl der Entleerungsöffnungen	Number of discharge openings	4
Rázvor	Achsstand	Wheelbase	8000 mm
Max. výška vozňa	Max. Wagenhöhe	Maximum wagon height	2830 mm
Max. šírka vozňa	Max. Wagenbreite	Maximum wagon width	3054 mm
Rozchod	Spurweite	Track gauge	1 435 mm
Výška osi nárazníkov	Pufferhöhe über SO	Buffer axis height	1 060 mm
Výška osi ťahadla	Zughakenhöhe über SO	Draw-bar axis height	1 040 mm
Max. hmotnosť na nápravu	Max. Radsatzlast	Maximum axle load	22,5 t
Max. rýchlosť pri nápravovom tlaku 22,5 t	Höchstgeschwindigkeit (beladen, 22,5 t)	Maximum speed at the axle load of 22.5 t	100 km/h
Max. rýchlosť pre prázdny vozeň	Höchstgeschwindigkeit (leer)	Maximum speed of the empty wagon	120 km/h
Min. oblúk koľaje (samostatný vozeň)	Min. befahrbarer Kurvenradius (Einzelwagen)	Minimum track curve (single wagon)	75m
Dvojkolesie	Radsätze	Wheel set	BA 314
Nárazníky	Puffer	Buffing gear	Kat. A – 40 kJ
Ťahadlové ústrojenstvo	Zugeinrichtung	Draw gear	nepriebežné
Ťahadlový hák	Zughaken	Draw hook	1000 kN
Závitové spriahadlo	Schraubenkupplung	Threaded coupling	850 kN
Brzda pneumatická KNORR	Druckluftbremse KNORR	Pneumatic brake KNORR	KE- GP-A
Ručná brzda ovládaná z prechodovej plošiny	Handbremse, von der Übergangsbühne bedient	Handbrake operated from the transition platform	





Fans-u 9-979.0

Modernizovaný osobný vozeň

Štvornápravový samovýsypný vozeň radu Fans-u 9-979.0 je určený na prepravu sypkých substrátov (makadam, štrk). Vykládka sa uskutočňuje hydraulickým ovládaním za využitia gravitačnej sily cez klapky s možnosťou dávkovania a usmernenia substrátu. Nadstavby sú ovládané hydraulicky zo strany umiestnenia rozvodnej skrine, s možnosťou otvorenia štyroch klapiek (na každej strane vozňa sú dve klapky). Vykladacie stanoviská musia pritom zaručovať plynulé vyprázdnenie vozňa.

Modernisierter Reisezugwagen

Der 4-achsige Schwerkraft-Selbstentladewagen der Gattung Fans-u 9-979.0 ist für den Transport von Schüttgütern (Schotter, Kies) konzipiert. Die Entladung erfolgt durch hydraulische Klappenbetätigung unter Nutzung der Schwerkraft, die Entlademenge und -richtung des Schüttgutes sind regulierbar. Die Aufbauten werden hydraulisch von der Seite des Verteilerschranks bedi- ent, mit der Möglichkeit der gleichzeitigen Öffnung aller vier Klappen (auf jeder Seite des Wagens sind zwei Klappen). Der Entladeort muss dabei eine kontinuierliche Entleerung des Wagens gewährleisten.

Upgraded passenger coach

4-axle hopper railcar of Fans 9-979.0 series is designed to transport bulk substrates (macadam, gravel). Unloading is done using hydraulic control by means of gravity through a valve with the possibility of dosing and directing the substrate. Swap bodies are hydraulically controlled from the location of the control cabinet, with the possibility of opening four flaps (there are two flaps on each side of the wagon). Unloading posts must ensure the continuous emptying of the wagon.





ŽOS Trnava, a. s.
Koniarekova 19 ▪ 917 21 Trnava ▪ Slovak Republic ▪ +421 33 5567 217 ▪ marketing@zos.sk ▪ www.zos.sk