Fccnpps 9 - 974.0

Technický popis vozňa

Technische Beschreibung des Wagens
Technical description of the wagon

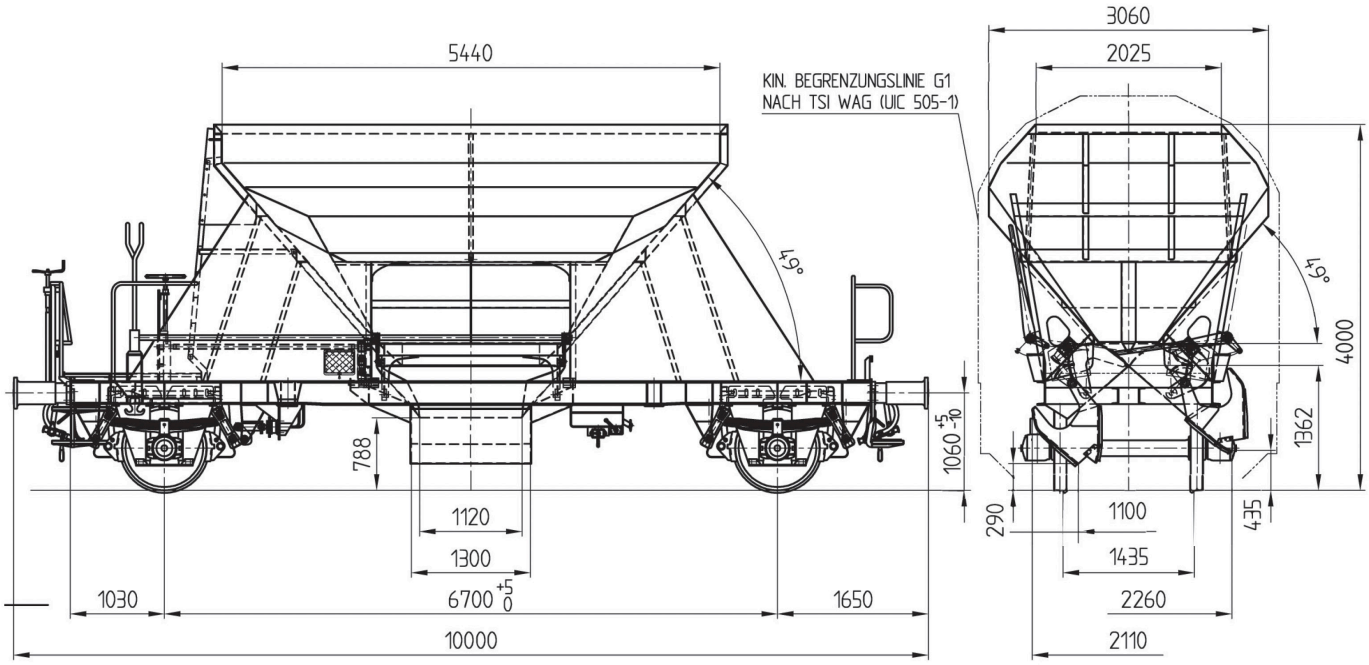

/SK/	/DE/	/EN/	
ZÁKLADNÉ TECHNICKÉ ÚDAJE	**GRUNDLEGENDE TECHNISCHE DATEN**	**BASIC TECHNICAL DATA**	
Dĺžka cez nárazníky	Länge über Puffer	Length over buffer	10 000 mm
Užitočný objem vozňa	Ladevolumen	Usable capacity	22 m3
Počet vyprázdňovacích otvorov	Anzahl der Entladeöffnungen	Number of ejection openings	2
Rázvor	Achsstand	Wheelbase	6700 mm
Max. výška vozňa	Max. Wagenhöhe	Maximum heigth	4000 mm
Max. šírka vozňa	Max. Wagenbreite	Maximum width	3060 mm
Rozchod	Spurweite	Gauge	1 435 mm
Výška osi nárazníkov	Pufferachshöhe	Buffer height	1 060 mm
Výška osi ťahadla	Zughakenhöhe über Schienenoberkante	Coupler height	1 040 mm
Max. hmotnosť na nápravu	Max. Achslast	Maximum axle load	22,5 t
Menovitá hmotnosť vozňa	Eigengewicht des Wagens	Nominal tare weight	13,0 t
Menovitá ložná hmotnosť vozňa	Nennladegewicht des Wagens	Nominal loaded weight	32,0 t
Max. rýchlosť pri nápravovom tlaku 22,5 t	Max. Geschwindigkeit bei Achslast von 22,5 t	Maximum speed at axle load of 22.5 t	100 km/h
Max. rýchlosť pre prázdny vozeň	Max. Geschwindigkeit für leeren Wagen	Maximum wagon speed empty	120 km/h
Min. oblúk koľaje (samostatný vozeň)	Mindestradius (einzeln)	Minimum curve radius (separate wagon)	75 m
Dvojkolesie / Jednoklátiková zdrž	Radsatz / Einfachklotzsohle	Wheel set / single block brake	BA 314 / JURID 816M
Nárazníky	Puffer	Buffers	Kat. A – 40 kJ
Ťahadlové ústrojenstvo (nepriebežné)	Zugeinrichtung (nicht durchgehend)	Draw gear (non-continuous)	
Ťahadlový hák	Zughaken	Coupling hook	1000 kN
Závitové spriahadlo	Schraubenkupplung	Screw-coupling	850 kN
Brzda pneumatická DAKO	Pneumatische Bremse DAKO	Air brake DAKO	DAKO GP-A
Ručná brzda ovládaná z prechodovej plošiny	Handbremse, von Übergangsbühne aus bedienbar	Hand brake operated from the platform between wagons	

Fccnpps 9 - 974.0

Použitie a opis vozňa

Dvojnápravový samovýsypný vozeň radu Fccnpps 9-974.0 je určený na prepravu sypkých substrátov (uhlia, koksu, vápenca...). Vykládka sa uskutočňuje za využitia gravitačnej sily cez výsypky, s možnosťou usmernenia vysýpania substrátu. Výsypky sú ovládané mechanicky z plošiny vozňa, s možnosťou otvorenia stredných klapiek – každá samostatne (na každej strane v strede vozňa je len jedna klapka). Vykladacie stanoviská musia pritom zaručovať plynulé vyprázdnenie vozňa.

Vozeň pozostáva z kostry spodku zváranej konštrukcie, do ktorej je zabudované ťahadlové a narážacie ústrojenstvo a brzda vozňa. Skriňu vozňa tvorí plechové obloženie s príslušnými výstuhami a podperami, čelné steny, dve klapky, ovládací mechanizmus na otváranie a zatváranie bočných výsypiek a uzáverov a sedlovitá podlaha. Vozeň je vybavený ochranou pred nepovoleným výstupom na rebrík a osvetlením ovládacieho a vyprázdňovacieho miesta.

Verwendung und Beschreibung des Wagens

Der 2-achsige Selbstentladewagen selbstentladender Wagen der Gattung Fccnpps Typ 9-974.0 ist zum Transport von Schüttgütern (Kohle, Koks, Kalkstein...) bestimmt. Die Entladung erfolgt mittels Schwerkraft über Entladetrichter, mit der Möglichkeit der Schüttrichtungsteuerung. Die Entladetrichter werden mechanisch von der Wagenplattform aus bedient, mit der Möglichkeit der Öffnung von mittleren Klappen – jede getrennt (auf jeder Wagenseite befindet sich mittig jeweils nur eine Klappe). Die Entladestellen müssen dabei eine kontinuierliche Wagenentladung sicherstellen.

Der Wagen besteht aus einem Untergestell in Schweißkonstruktion, in das die Zug- und Stoßeinrichtung sowie die Wagenbremse eingebaut sind. Der Wagenkasten besteht aus einer Blechverkleidung mit entsprechenden Verstärkungen und Stützen, Stirnwänden, zwei Klappen, einem Betätigungsmechanismus zum Öffnen und Schließen der Seitenklappen sowie Verschlüssen und einem Sattelboden. Der Wagen ist mit einer Aufstiegssperre für die Leitern sowie einer Beleuchtung der Bedien- und Entladestellen ausgerüstet.

Use and description of the wagon

The Fccnpps 9-974.0 2-axle self-discharging wagon is designed to transport bulk substrates (coal, coke, limestone, etc.). Gravitational force is used to unload through hoppers with the option of directing the discharged substrate. The discharging hoppers are mechanically controlled from the wagon platform with the option of opening the middle flaps – each independently (there is one flap on each side located at the middle). Unloading positions should ensure continuous emptying of the wagon.

The wagon is composed of a welded-construction underframe where the draw and buffing gears and the wagon brake are built in. The wagon body consists of sheet metal lining with appropriate reinforcements and supports, front walls, two flaps, control mechanism for opening and closing the side flaps and saddle-shaped flooring. The wagon is equipped to prevent unauthorised climbing on the ladder and with lighting at control and emptying points.





ŽOS Trnava, a. s.
Koniarekova 19 ▪ 917 21 Trnava ▪ Slovak Republic ▪ +421 33 5567 217 ▪ marketing@zos.sk ▪ www.zos.sk