Kgs 9-977.0

Technický popis vozňa

Technische Beschreibung des Wagens
Technical description of the wagon

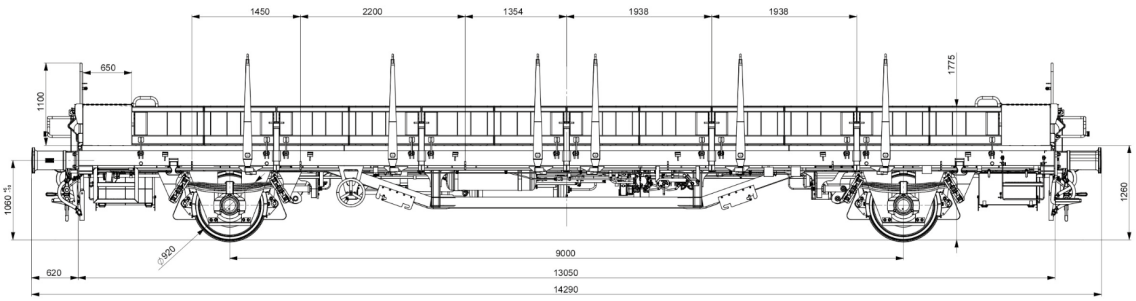

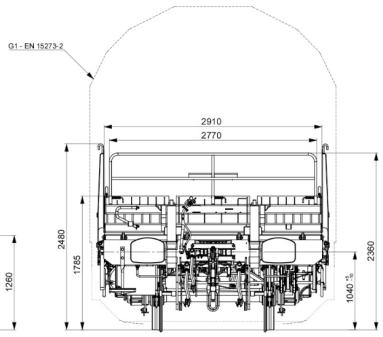

/SK/	/DE/	/EN/	
ZÁKLADNÉ TECHNICKÉ ÚDAJE	**GRUNDLEGENDE TECHNISCHE DATEN**	**BASIC TECHNICAL DATA**	
Dĺžka cez nárazníky	Länge über die Puffer	Length over buffers	14 290 mm
Rázvor	Radstand	Wheelbase	9000 mm
Max. výška vozňa	Max. Wagenhöhe	Maximum height	2480 mm
Max. hmotnosť na nápravu	Max. Radsatzlast	Maximum axle load	22,5 t
Menovitá hmotnosť vozňa	Eigengewicht	Nominal tare weight	16,3 t
Menovitá ložná hmotnosť vozňa	Tragfähigkeit	Nominal loaded weight	28,7 t
Max. rýchlosť pri nápravovom tlaku 22,5 t	Max. Geschwindigkeit bei einer Achslast von 22,5 t	Maximum speed at axle load of 22.5 t	100 km/h
Min. traťový oblúk (samostatný vozeň)	Mindestradius (einzelner Wagen)	Minimum curve radius (separate wagon)	75 m
Min. traťový oblúk (vlaková súprava)	Mindestradius (Zugverband)	Minimum curve radius (train set)	150m
Dvojkolesie / Jednoklátiková zdrž	Radsatz /einfache Bremsklotzsohle	Wheelset / single block brake	BA 314 / JURID 816M
Nárazníky	Puffer	Buffers	Kat. A – 40 kJ
Ťahadlové ústrojenstvo (nepriebežné)	Zugeinrichtung (nicht durchgehend)	Draw gear (non-continuous)	1000 kN
Brzda pneumatická	Druckluftbremse KNORR	Air brake	KNORR KE-GP-A(K)-10"





Kgs 9-977.0

Použitie a opis vozňa

Dvojnápravový plošinový vozeň radu Kgs bol novo vyvinutý a skonštruovaný tak, aby spĺňal všetky najnovšie požiadavky TSI nákladné vozne, TSI hluk a požiadavky na medzinárodnú prepravu. Je určený na prevoz kontajnerov, alebo kusového tovaru a objemných dlhých predmetov. Nakladanie a vykladanie tovaru je možné vykonávať všetkými bežne používanými spôsobmi (vysokozdvižný vozík, žeriav...).

Vozeň pozostáva z kostry spodku zváranej konštrukcie, do ktorej je zabudované ťahadlové a narážacie ústrojenstvo. Brzda vozňa je typu KNORR – KE-GP-A(K)-10". Nadstavbu vozňa tvoria sklopné bočnice, sklopné čelné steny, sklopné klanice a drevená podlaha. Vozeň je vybavený na čelnej stene ochranným zábradlím, nástupnými stúpačkami a osadenými odklopnými tŕňmi na prevoz ISO kontajnerov 10ft, 20ft, 30ft. V prípade potreby je možné odklopné tŕne zaklopiť do podlahy. Vozeň je vybavený LED osvetlením nástupného miesta. Hlavný prívod z el. siete pre napájanie je 400 V/16 A usmernených na 230 V/12 V. Vozeň zodpovedá obrysu G1.

Verwendung und Beschreibung des Wagens

Der 2-achsige Flachwagen der Reihe Kgs wurde neu entwickelt und so konstruiert, damit er alle neuesten Anforderungen der TSI-Güterwagen, TSILärm und die Anforderungen für den internationalen Transport erfüllt. Er ist für den Transport von Containern oder Stückgut und sperrigen Langgütern bestimmt. Das Be- und Entladen der Ware kann auf alle gängige Arten erfolgen (Gabelstapler, Kran...).

Der Wagen besteht aus einem Untergestell in Schweißkonstruktion, in das die Zug- und Stoßeinrichtung integriert ist. Die Wagenbremse ist des Typs KNORR – KE-GP-A(K)-10". Den Wagenaufbau bilden klappbare Seitenwände, klappbare Stirnwände, klappbare Rungen und ein Holzboden. Der Wagen ist an der Stirnwand mit einem Schutzgeländer, Aufstiegstritten sowie klappbaren Containerzapfen für den Transport von 10ft-, 20ft- und 30ft-ISO-Containern ausgestattet. Bei Bedarf können die wegklappbaren Dorne in den Wagenboden versenkt werden. Der Wagen ist mit einer LED-Beleuchtung der Einstiegsstelle ausgestattet. Die Hauptstromversorgung erfolgt über 400V/16A, gleichgerichtet auf 230V/12V. Der Wagen entspricht der Begrenzungslinie G1.

Use and description of the wagon

The Kgs two-axle flat wagon is newly developed and constructed to meet all the latest TSI freight wagon and TSI noise requirements and also requirements for international transport. It is designed for transporting containers, or for part-load freight and long bulky objects. Freight can be loaded and unloaded by any ordinarily used method (forklift truck, crane, etc.).

The wagon is composed of a welded-construction underframe where the draw and buffing gears are built in. The wagon's brake is a KNORR – KE-GP-A(K)-10". The wagon superstructure consists of hinged side and front walls, tilting stanchions and wood flooring. The wagon is equipped on the front wall with guard rails, boarding steps and fitted retractable fastening spikes for transporting 10ft, 20ft and 30ft ISO containers. If desired, the retractable fastening spikes can be folded into the floor. The wagon is equipped with LED lighting at the entrance. The main power supply is 400 V/16 A directed to 230 V/12 V. The wagon operates on the G1 gauge.





ŽOS Trnava, a. s.
Koniarekova 19 ▪ 917 21 Trnava ▪ Slovak Republic ▪ +421 33 5567 217 ▪ marketing@zos.sk ▪ www.zos.sk