Sggrss 80, 9-980.0

Technický popis vozňa

Technische Beschreibung des Wagens
Technical description of the wagon

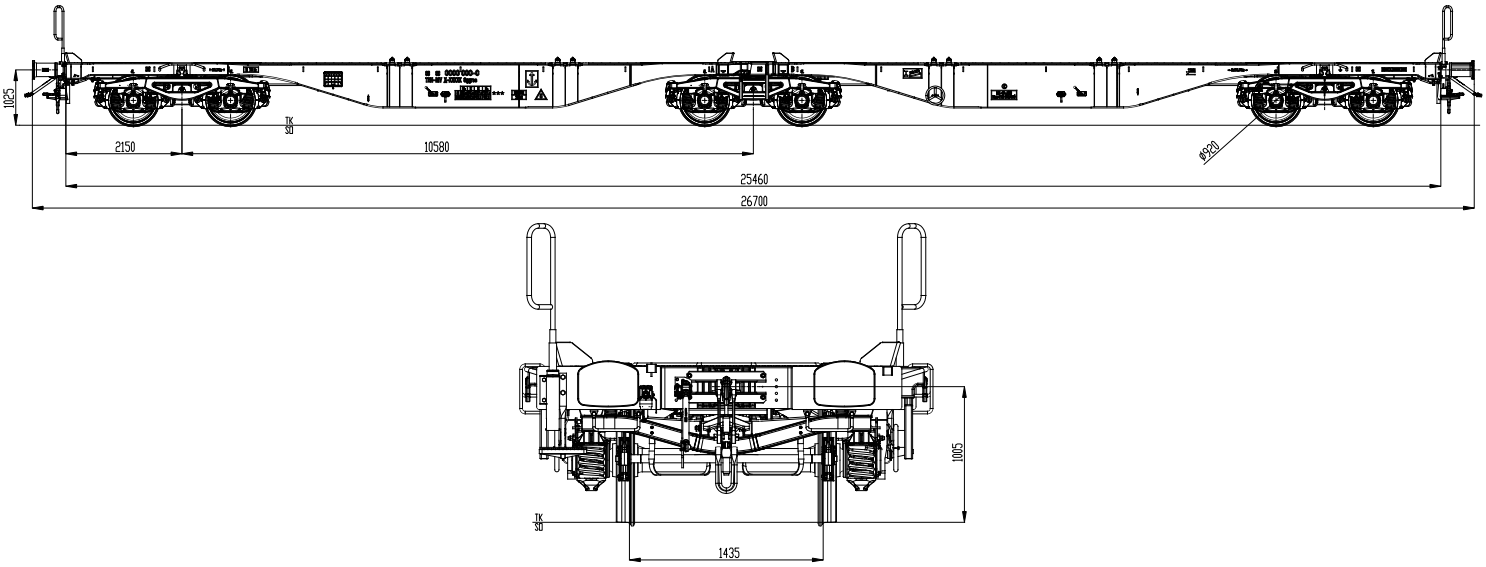

/SK/	/DE/	/EN/	
ZÁKLADNÉ TECHNICKÉ ÚDAJE	**GRUNDLEGENDE TECHNISCHE DATEN**	**BASIC TECHNICAL DATA**	
Dĺžka cez nárazníky	Länge über Puffer	Length over buffers	26 700 mm
Ložná dĺžka	Ladelänge	Inside length	2 x 13 800 mm
Ložná šírka	Ladebreite	Inside width	2 600 mm
Ložná výška	Ladehöhe	Inside height	1 155 mm
Rozchod	Spurweite	Track gauge	1 435 mm
Výška osi nárazníkov	Puffermittenhöhe	Buffer centreline height	1 025 mm
Výška osi ťahadla	Zughakenmittenhöhe	Draw gear centreline height	1 005 mm
Max. hmotnosť na nápravu	Max. Radsatzlast	Maximum axle load	22,5 t
Menovitá hmotnosť vozňa	Eigengewicht des Wagens	Rated tare weight	28 t +/-2 %
Menovitá ložná hmotnosť vozňa	Nennladegewicht des Wagens	Rated wagon load capacity	107 t
Max. rýchlosť pri nápravovom tlaku 22,5 t	Max. Geschwindigkeit bei einer Radsatzlast von 22,5 t	Maximum speed (22.5 axle load)	100 km/h
Max. rýchlosť pri nápravovom tlaku 20 t	Max. Geschwindigkeit bei einer Radsatzlast von 20 t	Maximum operating speed (20 t axle load)	120 km/h
Min. traťový oblúk koľaje (súprava vozňov)	Min. Gleisbogenhalbmesser (Wagenzug)	Minimum railway curve radius (wagon sets)	150 m
Min. oblúk koľaje (samostatný vozeň)	Min. Gleisbogenhalbmesser (Einzelwagen)	Minimum curve radius (separate wagon)	75 m
Typ podvozku	Drehgestelltyp	Bogie type	Y 25Ls(s)d1-K
Nárazníky	Puffer	Buffers	Kat. A 40 kJ
Ťahadlové ústrojenstvo	Zugeinrichtung	Draw gear	1500 kN
Ťahadlový hák	Zughaken	Draw hook	530 mm – 1500 kN
Závitové spriahadlo	Schraubenkupplung	Screw coupling	1350 kN
Brzda	Bremse	Brake	WABTEC
Nadstavba F	Aufbau F	Superstructure F	2x33 ft

Sggrss 80, 9-980.0

Použitie a opis vozňa

Šesťnápravový kĺbový vagón určený na prepravu kontajnerov, vymeniteľných nadstavieb je vybavený drevenou podlahou. Vagón pozostáva z dvoch jednotiek (kostier spodku, zváranej konštrukcie s vonkajšími pozdĺžnikmi). Vagónové jednotky sú spojené kĺbovým adaptérom v strede vagóna. Vagón spĺňa požiadavky UIC 571-4 a UIC 572, taktiež ustanovenia technickej jednotnosti (TE) a tiež TSI požiadaviek nariadenia Komisie (EÚ) č. 321/2013 z 13.marca 2013, č. 1236/2013 z 2. decembra 2013 a požiadavky na medzinárodnú prepravu RIV/TSI-COTIF.

Vozeň je schopný prejsť zlomovým uhlom trajektovej rampy do 1°30' pri koľajovom oblúku s polomerom 120 m a môže v každom stave loženia jazdiť po pripájacích koľajách s koľajovým oblúkom s polomerom minimálne 75 m.

Verwendung und Beschreibung des Wagens

Der 6-achsige Gelenkwagen ist für den Transport von Containern und Wechselaufbauten konzipiert und mit einem Holzboden ausgestattet. Der Wagen besteht aus zwei Einheiten (Untergestellrahmen in Schweißkonstruktion mit Außenlangträgern). Die Wageneinheiten sind durch einen Gelenkadapter in der Wagenmitte miteinander verbunden. Der Wagen erfüllt die Anforderungen der UIC 571-4 und UIC 572 sowie die Bestimmungen der Technischen Einheit (TE) und die TSI-Anforderungen der Verordnung (EU) Nr. 321/2013 vom 13. März 2013, Nr. 1236/2013 vom 2. Dezember 2013 sowie die Anforderungen für den internationalen Verkehr RIV/TSI-COTIF.

Der Wagen ist in der Lage, einen Knickwinkel an Fährrampen von bis zu 1°30' bei einem Gleisbogenhalbmesser von 120 m zu befahren, und kann in jedem Beladungszustand Anschlussgleise mit einem Mindestradius von 75 m befahren.

Use and description of the wagon

This 6-axle articulated wagon with a wooden floor transports containers and interchangeable superstructures. The wagon consists of two units, comprising a welded underframe structure with outer longitudinal members. An articulated coupler at the centre of the wagon connects the units. The wagon complies with UIC Leaflets 571-4 and 572, Uniform Technical Prescriptions (UTP), requirements of the Technical Specifications for Interoperability (TSI) laid down in Commission Regulations (EU) No 321/2013 of 13 March 2013 and No 1236/2013 of 2 December 2013, and the requirements for international traffic under RIV/TSI-COTIF.

It can negotiate ferry ramps with a break angle up to 1°30' and a 120 m radius track curve. Under all loading conditions, the wagon is capable of operating on connecting tracks with a minimum 75-metre radius curve.

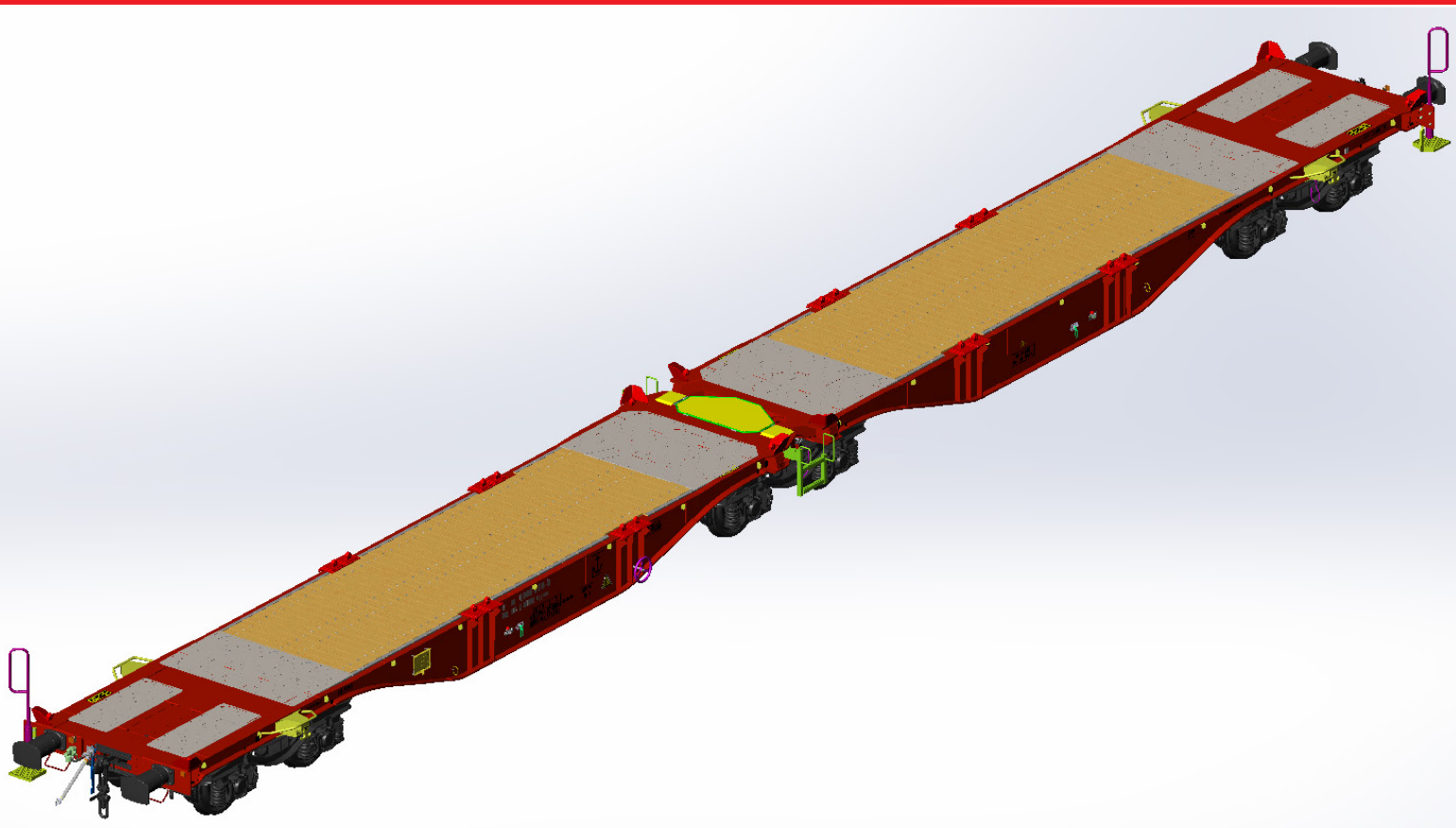

ŽOS Trnava, a. s.
Koniarekova 19 ▪ 917 21 Trnava ▪ Slovak Republic ▪ +421 33 5567 217 ▪ marketing@zos.sk ▪ www.zos.sk