ZOS TRNAVA

Sggrss 80’

Technický popis vozňa

Technische Beschreibung des Wagens
Technical description of the wagon

6-nápravový vozeň na prepravu kontajnerov

6-axle articulated flat car for container transport
6-achsiger Gelenk-Containerwagen

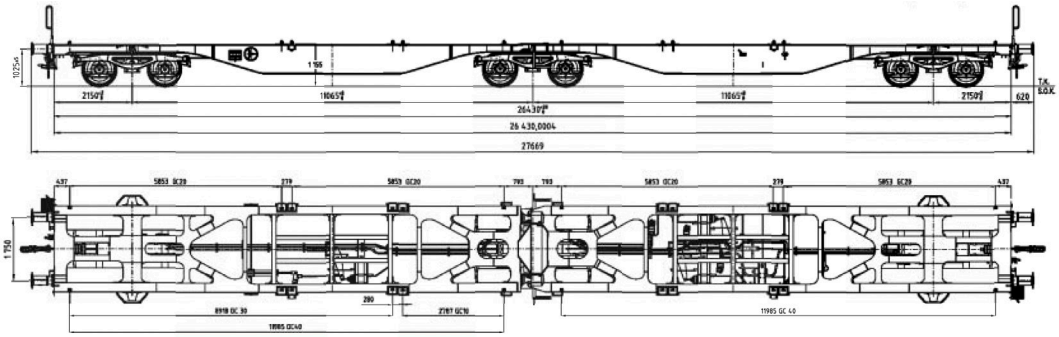

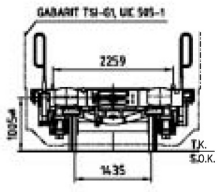

/SK/	/DE/	/EN/	
ZÁKLADNÉ TECHNICKÉ ÚDAJE	**GRUNDLEGENDE TECHNISCHE DATEN**	**BASIC TECHNICAL DATA**	
Typ podvozka	Drehgestellbauart	Type of bogie	3xY25 Ls(s)
Tlaková brzda	Druckluftbremse	Pneumatic brake	KNORR KE-GP-A(k) 3x10”
Hmotnosť na nápravu	Radsatzlast	Axle load	22,5 t
Hmotnosť prázdneho vozňa	Eigengewicht	Tara weight	28 t
Max. hmotnosť plne naloženého vozňa	Max. Gesamtgewicht	Max. weight of loaded wagon	135 t
Ložná hmotnosť	Ladegewicht	Cargo weight	107 t
Prev. rýchlosť vozňa 20 t	Betriebsgeschwindigkeit bei Achslast 20 t	Speed by 20 t axle load	120 km/h
Prev. rýchlosť vozňa 22,5 t	Betriebsgeschwindigkeit bei Achslast 22,5 t	Speed by 22.5 t axle load	100 km/h
Dvojkolesie	Radsatz	Wheel set	BA 004/ø920 mm
Nárazníky	Puffer	Buffing gear	„A”– 32 kj
Ťahadlové ústrojenstvo	Zugeinrichtung	Draw gear	RG 20/1000 kN
Vozeň vyhovuje predpisom	Der Wagen entspricht den Vorschriften	Wagon conforms regulations	TSI/RIV, COTIF (AVV)





Sggrss 80’

Použitie a opis vozňa

Moderný článkový vozeň s tromi dvojnápravovými podvozkami typu Y 25 Ls(s) s kompozitnými klátikmi (COSID 810) určený na prepravu veľkoobjemových kontajnerov veľkosti 10’, 20’, 30’ a 40’. Vozeň pozostáva z dvoch článkov – kostier spodku – zváranej konštrukcie s vonkajšími pozdĺžnikmi, ktoré sú spojené kĺbovým adaptérom v strede vozňa. Pre uloženie kontajnerov a výmenných nadstavieb je každá jednotka vozňa vybavená celkovo 8 sklopnými a 4 pevnými upevňovacími tŕňmi. Maximálna ložná hmotnosť pri dodržaní ložnej schémy je 107 t. Vozeň je vybavený tlakovou vzduchovou brzdou KE-GP-A (K), určenou pre režim SS. Celková dĺžka vozňa cez nárazníky je 27 669 mm.

Vozeň bol novo vyvinutý a skonštruovaný tak, aby spĺňal všetky najnovšie požiadavky UIC 571-4, UIC 572, EN 15 085 a taktiež ustanovenia TSI nákladné vozne, TSI hluk a požiadavky na medzinárodnú prepravu podľa COTIF (AVV). Vyznačuje sa zosilnením v oblasti predstavkov, v oblasti spojenia článkov, v priestore stredného podvozka a zosilnením konštrukčných prvkov prechádzajúcich do krajných pozdĺžnikov.

Verwendung und Beschreibung des Wagens

Moderner Gelenkwagen mit drei zweiachsigen Drehgestellen der BA Y25 Ls(s) mit K-Sohlen (COSID 810), der für die Beförderung von Großcontainern der Größe 10’, 20’, 30’ und 40’ bestimmt ist. Der Wagen besteht aus zwei Wagenhälften – Wagenuntergestellen – Schweißkonstruktion mit Außenlangträgern, die in der Wagenmitte über ein Mittelgelenk verbunden sind. Zur Beladung mit Container und Wechselaufbauten ist jede Wageneinheit mit gesamt 8 klappbaren und 4 festen Containerzapfen ausgerüstet. Das maximale Ladegewicht beim Einhalten des Beladungsschema beträgt 107 t. Der Wagen ist mit einer Luftdruckbremse KE-GP-A (K) für den SS-Betrieb ausgerüstet. Die Gesamtlänge des Wagens über Puffer beträgt 27 669 mm.

Der Wagen wurde neu entwickelt und entspricht den Anforderungen der UIC 571-4, UIC 572, EN 15085 sowie den Bestimmungen der TSI WAG, TSI Lärm und den Anforderungen für den internationalen Verkehr gemäß COTIF (AVV). Er zeichnet sich durch Verstärkungen im Bereich der Kopfstücke, der Gelenkverbindung, des Mitteldrehgestells sowie der Übergänge zu den Außenlangträgern aus.

Use and description of the wagon

Modern articulated flat container car with pivot joint in the middle running on three double axel bogies type Y 25 Ls(s) equipped with K-blocks (COSID 810) designed for transportation of 10’, 20’, 30’ and 40’ large-volume containers. Wagon consists of 2 carrying frames of welded construction connected in the centre by a pivot joint. Each wagon half is fitted with 8 hinged and 4 fixed UIC spigots. Maximum payload in accordance with loading scheme is 107 t. The wagon is equipped with a pressure break type KE-GP-A (K), designed for “SS” mode. Length over all is 27,669 mm.

The wagon was developed and designed to fulfil all recent requirements of UIC 571-4, UIC 572, EN 15 085, provisions of TSI Freight Wagons, TSI Noise and requirements for international traffic according COTIF (GCU). The wagon has reinforced buffing structure, pivot joint structure, structure in area of central bogie and reinforced structures transiting into sole bars.

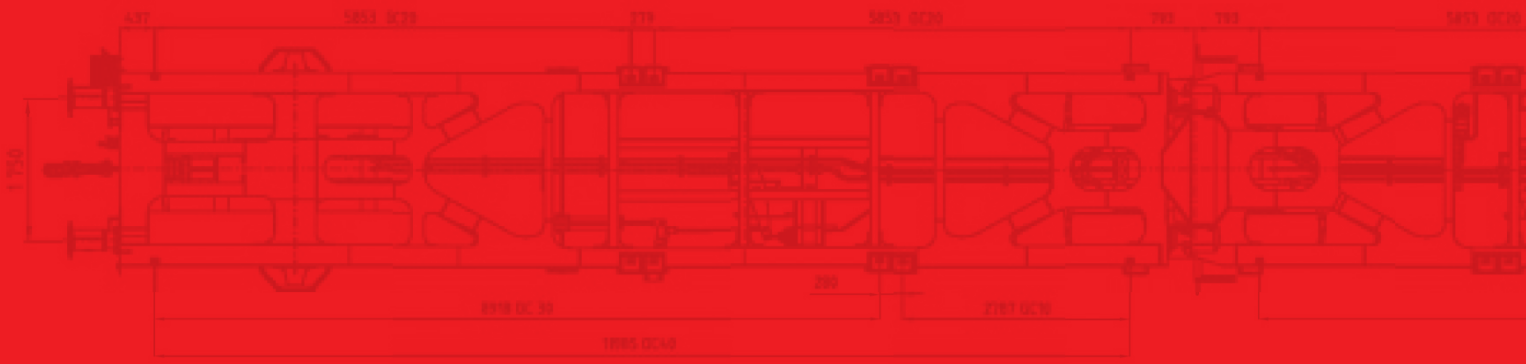

ŽOS Trnava, a. s.
Koniarekova 19 ▪ 917 21 Trnava ▪ Slovak Republic ▪ +421 33 5567 217 ▪ marketing@zos.sk ▪ www.zos.sk